www.forstagro.cz

Návod k obsluze, použití a údržbě

- překlad originální dokumentace –

Mobilní a stacionární dojící zařízení

Autorizovaný dealer pro ČR a SK:

Forst Agro s. r. o.
Radětínská 1157, 39301 Pelhřimov
www.forstagro.cz info@forstagro.cz
tel.: +420 565 325 675

TENTO NÁVOD JE MAJETKEM SPOLEČNOSTI – **InterPuls S.p.A.** – JAKÉKOLI KOPÍROVÁNÍ, I ČÁSTEČNÉ, JE PŘÍSNĚ ZAKÁZÁNO

VÝROBCE	InterPuls S.p.A.
ADRESA	Ulice: F. Maritano, 11 PSČ: 42020 – Albinea (RE) – ITÁLIE Tel.: +39. 0522 347511 Fax: +39. 0522 348516 Internet: www.interpuls.com E-mail: sales@interpuls.com
TYP DOKUMENTU	Návod k obsluze, použití a údržbě
KÓD DOKUMENTU	9001596_MI_02.10.11 – EN
VYDÁNÍ	Rev. 02.10.2011
VÝROBEK	DOJICÍ ZAŘÍZENÍ
ROK VÝROBY	2010

TENTO NÁVOD JE MAJETKEM SPOLEČNOSTI – **InterPuls S.p.A.** – JAKÉKOLI KOPÍROVÁNÍ, I ČÁSTEČNÉ, JE PŘÍSNĚ ZAKÁZÁNO

OBSAH

1. OBECNÉ INFORMACE A BEZPEČNOSTNÍ OPATŘENÍ 4
2. POKYNY PŘED POUŽITÍM VÝROBKU 4
3. SESTAVENÍ A INSTALACE 5
   - 3.1 Sestava zařízení pro dojení skotu – schéma 1B-PV170 Bezolejová 5
   - 3.2 Sestava zařízení pro dojení ovcí/koz – schéma 1B-PV220 T17L Bezolejová 6
   - 3.3 Sestava zařízení pro dojení skotu – schéma 2B-PV220 T17L02 COW Bezolejová 7
   - 3.4 Sestava zařízení pro dojení skotu – schéma 2B-PV450 OIL TL17L 4 COW Olejová 8
4. LIKVIDACE 10
5. PREVENCE PROTI POŽÁRŮM 10
6. ODKAZY NA UPLATŇOVANÉ NORMY 10
7. ZNAČENÍ 11
8. BEZPEČNOSTNÍ NÁLEPKY 12
9. POPIS STROJE 12
10. TECHNICKÉ PARAMETRY 13
    - 10.1 Elektrické schéma zapojení 14
11. SORTIMENT 15
    - 11.1 Dojicí zařízení pro skot 16
    - 11.2. Dojicí zařízení pro ovce/kozy 17
12. OČEKÁVANÉ A NEOČEKÁVANÉ POUŽITÍ 18
13. BEZPEČNÉ POUŽITÍ STROJE 19
14. OPERACE DOJENÍ – ZAHÁJENÍ A UKONČENÍ 21
15. MYTÍ SBĚRNÉHO ÚSTROJÍ A KONVÍ ECO 24
16. ÚDRŽBA 26
    - 16.1 Elektrická čerpadla 26
    - 16.2 Periodická údržba 27
17. NASTAVENÍ 29
18. PROHLÁŠENÍ O SHODĚ 29

TENTO NÁVOD JE MAJETKEM SPOLEČNOSTI – **InterPuls S.p.A.** – JAKÉKOLI KOPÍROVÁNÍ, I ČÁSTEČNÉ, JE PŘÍSNĚ ZAKÁZÁNO

1. OBECNÉ INFORMACE A BEZPEČNOSTNÍ OPATŘENÍ

Důležité výstrahy

V zájmu osobní ochrany operátora a prevenci proti poškození zařízení je důležité, aby před zahájením jakýchkoli pracovních úkonů si operátor pročetl návod k obsluze a v plném rozsahu porozuměl všem pokynům.

Symboly použité v tomto návodu

V tomto návodu se používají následující symboly, aby zdůraznily všechna upozornění a výstrahy, které mají svou důležitost uvedenou níže:

VÝSTRAHA:

Tento symbol upozorňuje na předpisy týkající se ochrany zdraví a bezpečnosti práce, které mají ochránit operátory a/nebo jakékoli zainteresované osoby.

UPOZORNĚNÍ:

Tento symbol upozorňuje na existenci možných nebezpečí, která mohou způsobit poškození zařízení a/nebo jeho komponentů.

POZNÁMKA:
Tento symbol se používá ke zdůraznění užitečných informací.

Zásady a předpisy pro uživatele

VÝSTRAHA
Jakékoli selhání při dodržování výstrah uvedených v tomto návodu může vést k narušení činnosti zařízení nebo poškození systému.

Omezení odpovědnosti

Společnost InterPuls S.p.A. odmítá veškerou odpovědnost za újmu na osobách, zvířatech a/nebo majetku, která byla způsobena nesprávným použitím daného zařízení.

2. POKYNY PŘED POUŽITÍM VÝROBKU

Požadavky a předpisy pro zaměstnance

VÝSTRAHA
Před použitím zařízení si musí operátor pečlivě pročíst tento návod.
- Zařízení mohou používat pouze osoby starší 18 let, které jsou tělesně i duševně zdatné, absolvovaly školení a dostaly pokyny s ohledem na něj.
- Při sestavování a aktivaci zařízení je nutno dodržovat pokyny obsažené v tomto návodu, jakož i platné normy a předpisy týkající se ochrany zdraví a bezpečnosti na pracovišti.

TENTO NÁVOD JE MAJETKEM SPOLEČNOSTI – **InterPuls S.p.A.** – JAKÉKOLI KOPÍROVÁNÍ, I ČÁSTEČNÉ, JE PŘÍSNĚ ZAKÁZÁNO

3. SESTAVENÍ A INSTALACE

3.1. Sestavení zařízení pro dojení skotu – schéma 1B-PV170 Bezolejová

Krok 1	Krok 2
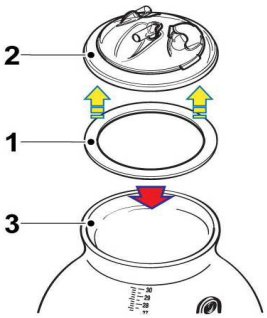	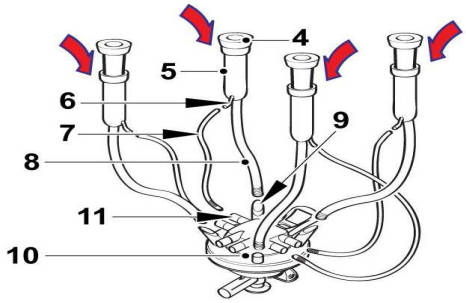
Na víko (2) umístěte tlakové těsnění (1); - přesvědčte se, zda těsnění řádně k víku (2) přilnulo, a to jeho stlačením dolů pomocí prstů a otočením víka; - položte víko na konev Eco (3).	- Vložte strukové návlečky (4) do pouzder (5); - zasuňte vzduchové přívody (6) na strukových pouzdrech do modrých krátkých pulsních hadic (7); - zasuňte konce strukových hadic (8) na přívody sběrače (10); - zasuňte druhé konce krátkých impulsních hadic (7) na příslušné přívody (11) na sběrači.

Krok 3	Krok 4
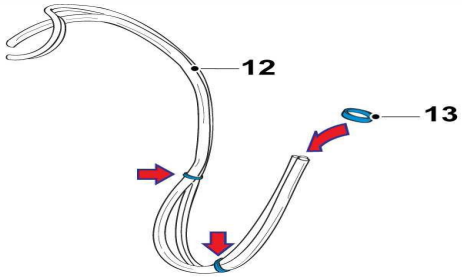	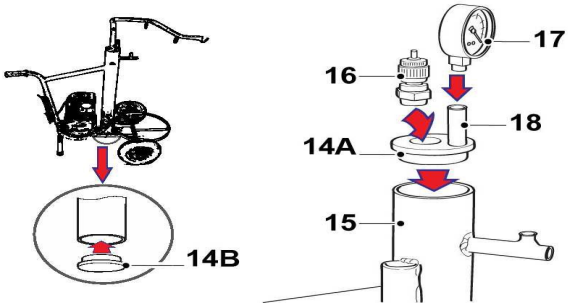
- Připojte dvojitou vzduchovou hadici k dlouhé mléčné hadici (12) pomocí 3 nebo 4 hadicových kroužků (13) v pravidelných rozestupech na koncovém úseku svazku hadic.	- Umístěte horní díl (14A) na nádrž (15) dojicího zařízení; - našroubujte ventil (16) na horní díl (14A); - zasuňte vakuometr (17) do vývodu (18) umístěného na horním dílu (14A).

Krok 5	Krok 6
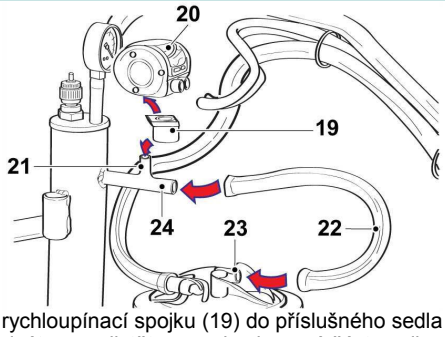	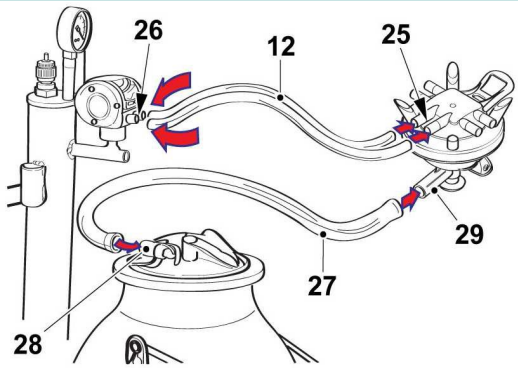
- Vložte rychloupínací spojku (19) do příslušného sedla na tělese pulsátoru a ujistěte se, zda zkosená část spojky správně dosedá k zadní stěně pulsátoru (20); - nasaďte pulsátor (20) opatřený spojkou (19) na příslušný přívod (21); - připojte centrální přívod (23) na víku k vývodu (24) pomocí hadice (22).	- Připojte přívody (25) na sběrači k vývodům (26) na pulsátoru pomocí dvojité vzduchové hadice (12); - připojte vývod na sběrači dodávající mléko (29) k přívodu mléka (28) na víku pomocí dlouhé mléčné hadice (27).

TENTO NÁVOD JE MAJETKEM SPOLEČNOSTI – **InterPuls S.p.A.** – JAKÉKOLI KOPÍROVÁNÍ, I ČÁSTEČNÉ, JE PŘÍSNĚ ZAKÁZÁNO

3.2. Sestava zařízení pro dojení ovcí/koz – schéma 1B-PV220 T17L Bezolejová

Krok 1	Krok 2
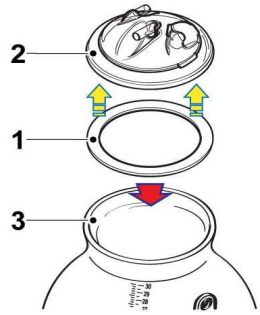 - Na víko (2) umístěte tlakové těsnění (1); - přesvědčte se, zda těsnění řádně k víku (2) přilnulo, a to jeho stlačením dolů pomocí prstů a otočením víka; - položte víko na konev Eco (3).	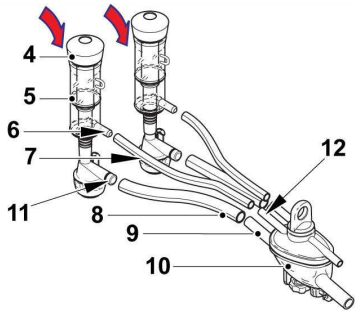 Pokud je to nutné, připojte ke sběrači svazek strukových pouzder: - Vložte strukové návlečky (4) do pouzder (5); - připojte vzduchové přívody (12) na sběrači ke vzduchovým návlečkám (6) na strukových pouzdrech pomocí krátkých impulsních hadic (7); - připojte přívody mléka (9) na sběrači k vývodům (11) na systému ITP205 pomocí krátkých mléčných hadic (8) jejich zasunutím do příslušných míst.

Krok 3	Krok 4
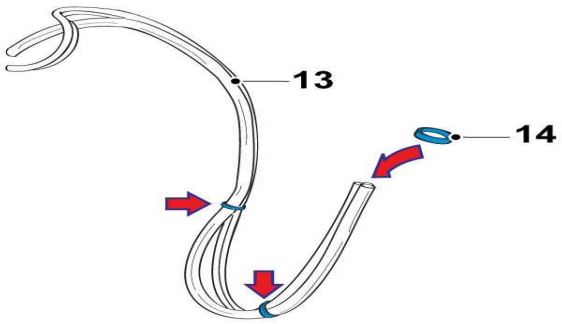 - Připojte dvojitou vzduchovou hadici k dlouhé mléčné hadici (13) pomocí 3 nebo 4 hadicových kroužků (14) v pravidelných rozestupech na koncovém úseku svazku hadic.	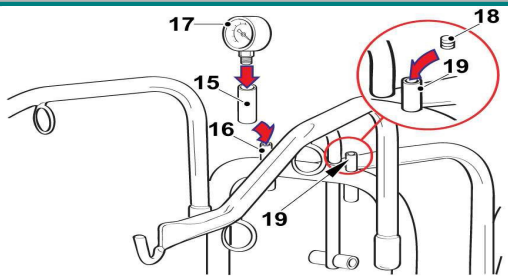 - Nasuňte krátkou pryžovou hadici (15) na příslušný vývod (16); - zasuňte přívod vakuometru (17) do krátké pryžové hadice (15); - uzavřete vývod (19) zátkou (18).

Krok 5	Krok 6
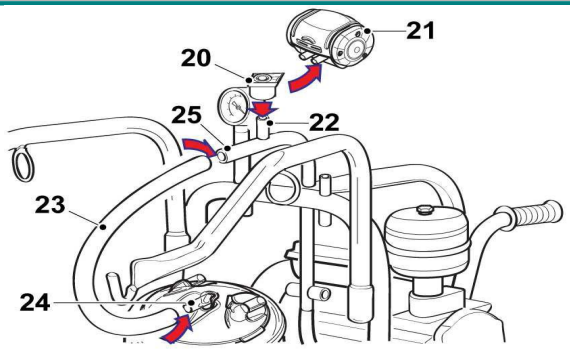 ožte rychloupínací spojku (20) do příslušného sedla na tělese pulsátoru a ujistěte se, zda zkosená část spojky správně dosedá k zadní stěně pulsátoru (21); - nasaďte pulsátor (21) opatřený spojkou (20) na příslušný přívod (22); - připojte centrální přívod (24) na víku k vývodu (25) na rámu pomocí hadice (23).	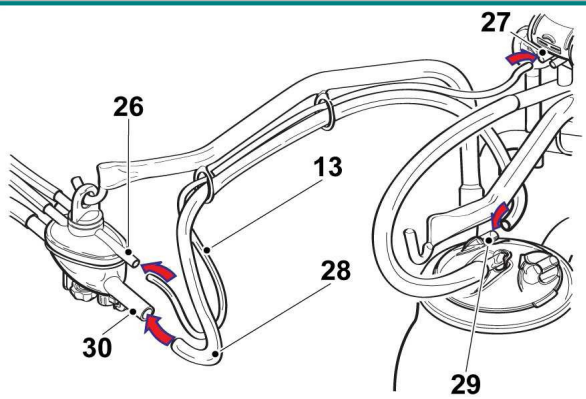 - Připojte vzduchový přívod (26) na sběrači k vývodu (27) na pulsátoru pomocí vzduchové hadice (13); - připojte vývod na sběrači dodávající mléko (30) k přívodu mléka (29) na víku pomocí dlouhé mléčné hadice (28); - stejným způsobem připojte druhý svazek.

TENTO NÁVOD JE MAJETKEM SPOLEČNOSTI – **InterPuls S.p.A.** – JAKÉKOLI KOPÍROVÁNÍ, I ČÁSTEČNÉ, JE PŘÍSNĚ ZAKÁZÁNO

3.3. Sestava zařízení pro dojení skotu – schéma 2B-PV220 T17L0 2 COW Bezolejová

Krok 1	Krok 2
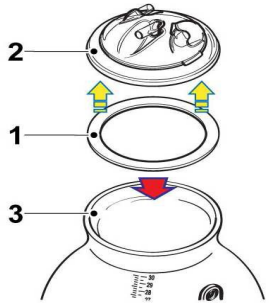 - Na víko (2) umístěte tlakové těsnění (1); - přesvědčte se, zda těsnění řádně k víku (2) přilnulo, a to jeho stlačením dolů pomocí prstů a otočením víka; - položte víko na konev Eco (3).	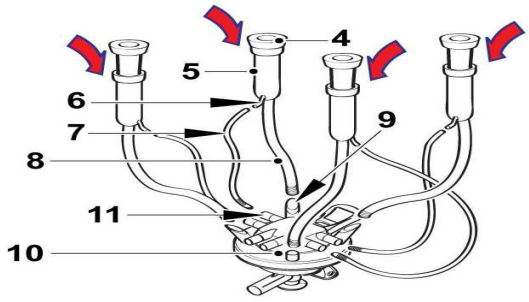 - Vložte strukové návlečky (4) do pouzder (5); - zasuňte vzduchové přívody (6) na strukových pouzdrech do modrých krátkých impulsních hadic (7); - zasuňte konce strukových hadic (8) do přívodů na sběrači (10); - zasuňte druhé konce krátkých impulsních hadic (7) na příslušného vývodu (11) na sběrači.

Krok 3	Krok 4
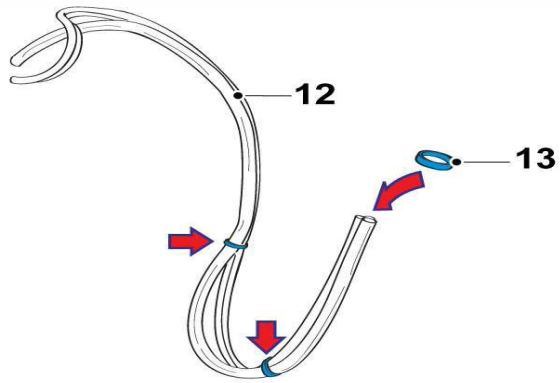 - Připojte dvojitou vzduchovou hadici k dlouhé mléčné hadici (12) pomocí 3 nebo 4 hadicových kroužků (13) v pravidelných rozestupech na koncovém úseku svazku hadic.	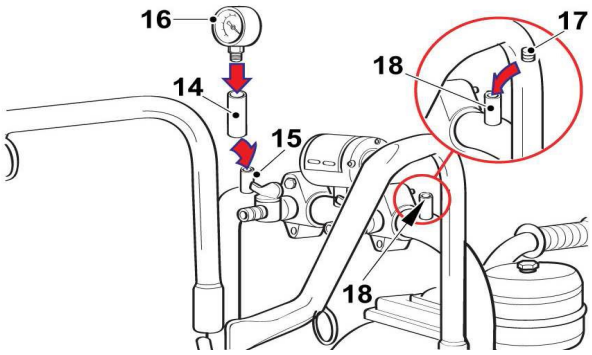 - Nasuňte krátkou pryžovou hadici (14) na příslušný vývod (15); - zasuňte přívod vakuometru (16) do krátké pryžové hadice (14); - uzavřete vývod (18) zátkou (17).

Krok 5	Krok 6
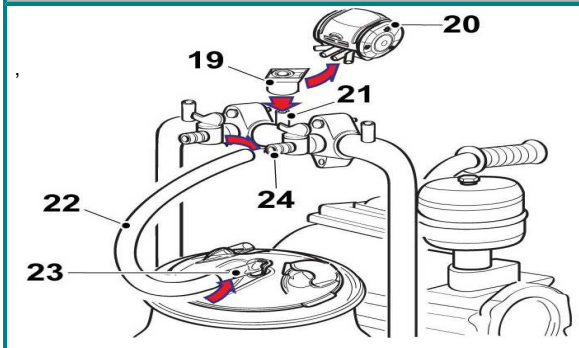 , - Vložte rychloupínací spojku (19) do příslušného sedla na tělese pulsátoru (20) a ujistěte se, zda zkosená část spojky správně dosedá k zadní stěně pulsátoru; - nasaďte pulsátor (20) opatřený spojkou (19) na příslušný přívod (21); - připojte centrální přívod (23) na víku k vývodu (24) na rámu pomocí hadice (22).	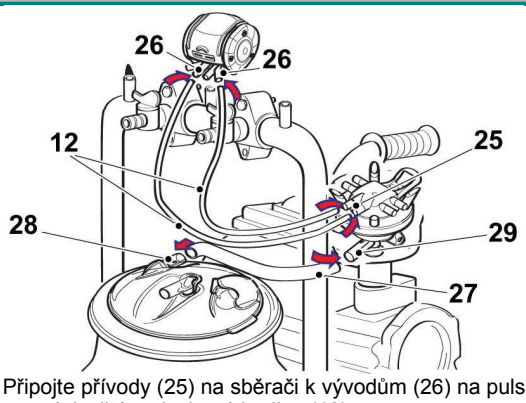 - Připojte přívody (25) na sběrači k vývodům (26) na pulsátoru pomocí dvojité vzduchové hadice (12); - připojte vývod na sběrači dodávající mléko (29) k přívodu mléka (28) na víku pomocí dlouhé mléčné hadice (27); - stejným způsobem připojte druhou konev Eco.

TENTO NÁVOD JE MAJETKEM SPOLEČNOSTI – **InterPuls S.p.A.** – JAKÉKOLI KOPÍROVÁNÍ, I ČÁSTEČNÉ, JE PŘÍSNĚ ZAKÁZÁNO

3.4. Sestava zařízení pro dojení skotu – schéma 2B-PV450 OIL TL17L 4 COW Olejová

Krok 1	Krok 2
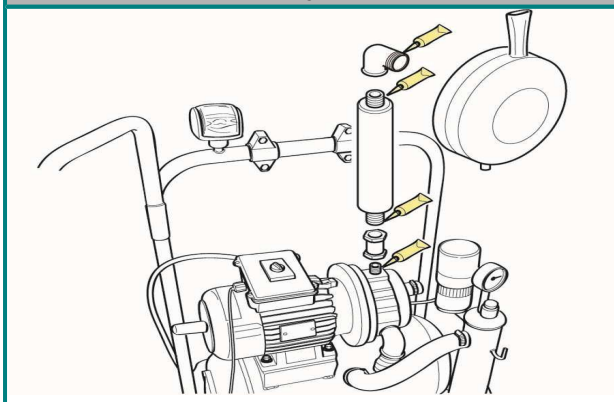	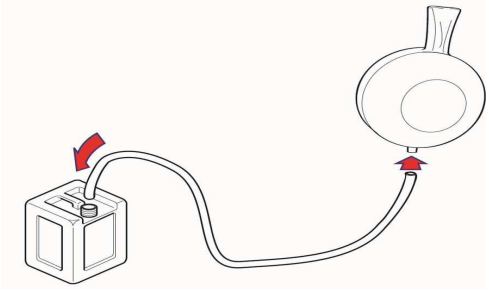
POZNÁMKA: Pokud je filtr dodán v demontovaném stavu, pak před jeho následnou montáží naneste na spoje silikonovou pastu, aby se zajistilo správné utěsnění spojů.	- Připojte hadici na vypouštění oleje ke vhodné nádobě (není součástí materiálů, které dodává společnost InterPuls).

Krok 3	Krok 4
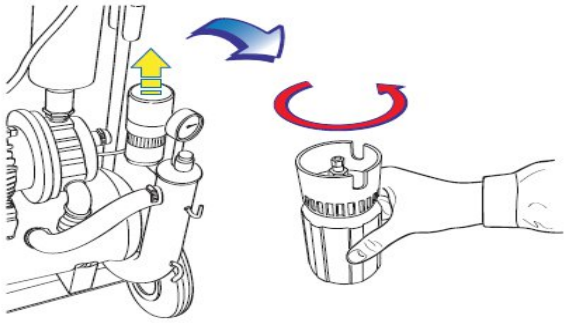	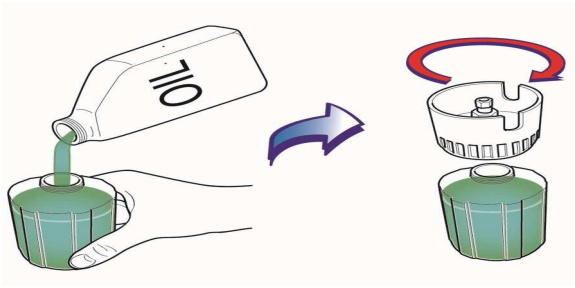
- Demontujte a otevřete nádobku na olej.	- Naplňte nádobku na olej olejem pro podtlaková čerpadla.

Krok 5	Krok 6
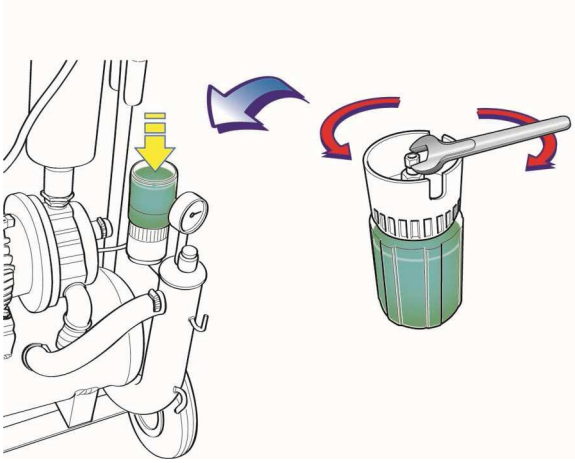	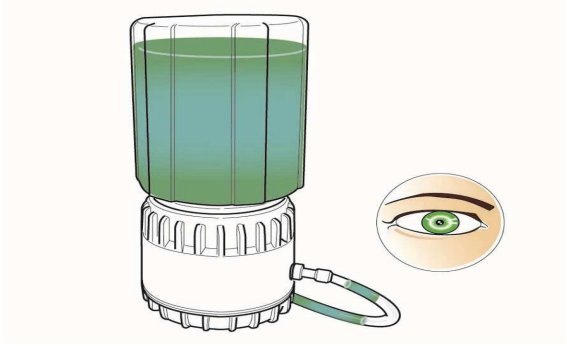
- Otáčení šroubu se nastavuje regulace průtoku oleje.	- Při provozu zkontrolujte, zda olej proudí přes spojovací potrubí k čerpadlu; pokud by se náhodou tak nedělo, pootočte šroubem za účelem nastavení průtoku oleje.

Pokračování

Pokračování

Krok 7	Krok 8
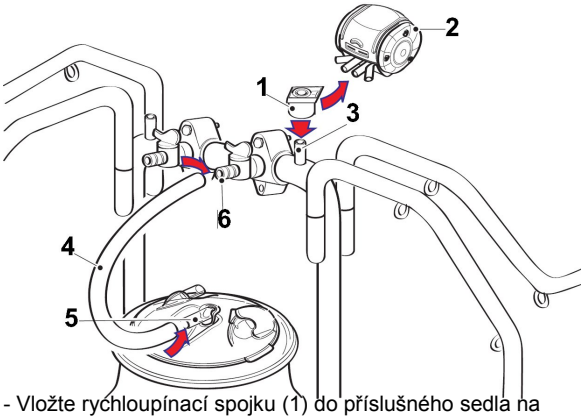	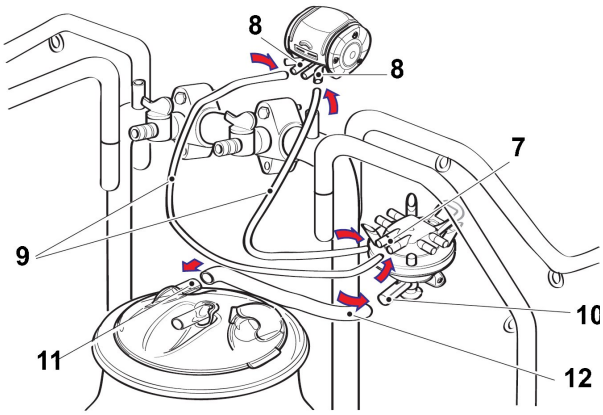
- Vložte rychloupínací spojku (1) do příslušného sedla na tělese pulsátoru (2) a ujistěte se, zda zkosená část spojky správně dosedá k zadní stěně pulsátoru; - nasaďte pulsátor (2) opatřený spojkou (1) na příslušný přívod (3); - připojte centrální přívod (5) na víku k vývodu (6) na rámu pomocí hadice (4).	- Připojte přívody (7) na sběrači k vývodům (8) na pulsátoru pomocí dvojitých vzduchových hadic (9); - připojte vývod mléka (10) na sběrači k přívodu mléka (11) na víku pomocí hadice (12).

Krok 9	Krok 10
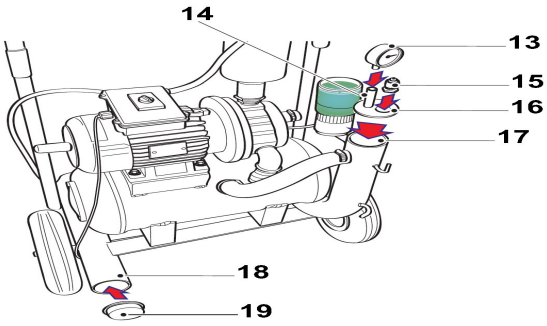	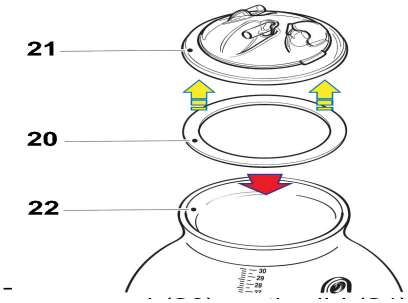
- Zasuňte přívod vakuometru (13) do pryžové hadice (14); - našroubujte ventil (15) na víko (16); - uzavřete vývod (17) víkem (16); - uzavřete vývod (18) víkem (19).	- Na víko (21) umístěte tlakové těsnění (20); - přesvědčte se, zda těsnění řádně k víku (21) přilnulo, a to jeho stlačením dolů pomocí prstů a otočením víka; - položte víko na konev Eco (22).

Krok 11	Krok 12
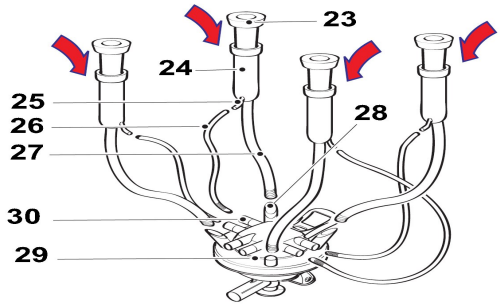	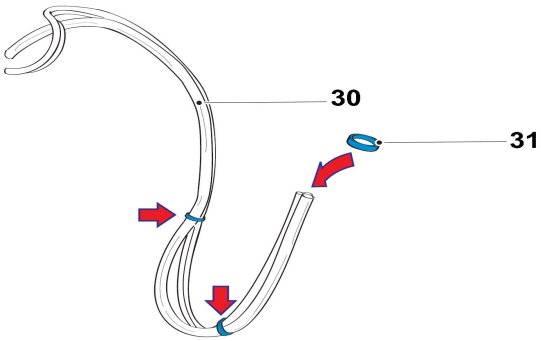
Vložte strukové návlečky (23) do pouzder (24); - zasuňte vzduchové přívody (25) strukových pouzder do modrých vzduchových hadic (26); - zasuňte konce strukových hadic (27) do přívodů (28) sběrače; - zasuňte druhé konce hadic (26) na vývody (30).	- Připojte dvojitou vzduchovou hadici k dlouhé mléčné hadici (30) pomocí 3 nebo 4 hadicových kroužků (31) v pravidelných rozestupech na koncovém úseku svazku hadic.

VÝSTRAHA
Před spuštěním OLEJOVÝCH čerpadel zkontrolujte, zda je v příslušné nádobce olej pro podtlaková čerpadla.

4. LIKVIDACE

Obecné předpisy

Zařízení musejí likvidovat pouze a výhradně společnosti se speciálním oprávněním na likvidaci odpadů v souladu se všemi příslušnými zákony a předpisy.
Obalový materiál se musí odevzdat příslušným oprávněným společnostem k recyklaci.

5. PREVENCE PROTI POŽÁRŮM

Úvod

POZNÁMKA
Stroj není vybaven žádným hasicím přístrojem.
Operátor se musí přesvědčit, zda pracoviště, kde je zařízení využíváno, je vybaveno odpovídajícím počtem vhodných hasicích přístrojů. Hasicí přístroje musejí být rozmístěny na místech, kde jsou jasně viditelné a chráněné před poškozením a nesprávným použitím.

Bezpečnostní předpisy

VÝSTRAHA
Je přísně zakázáno hasit požáry elektrických zařízení vodou!

Charakteristické vlastnosti hasicích přístrojů

Použijte práškové, pěnové nebo halonové hasicí přístroje, které musejí být umístěny v blízkosti zařízení.
Provozní pracovníci musejí obdržet odpovídající pokyny o tom, jak hasicí přístroje používat.

6. ODKAZY NA UPLATŇOVANÉ NORMY

- Směrnice 2006/42/EC (Směrnice o strojních zařízeních).

TENTO NÁVOD JE MAJETKEM SPOLEČNOSTI – **InterPuls S.p.A.** – JAKÉKOLI KOPÍROVÁNÍ, I ČÁSTEČNÉ, JE PŘÍSNĚ ZAKÁZÁNO

7. ZNAČENÍ

Typový štítek připevněný na stroji

Obr. 1

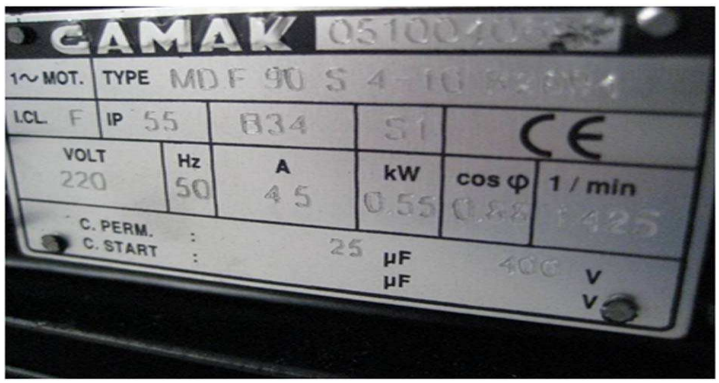

Obr. 2

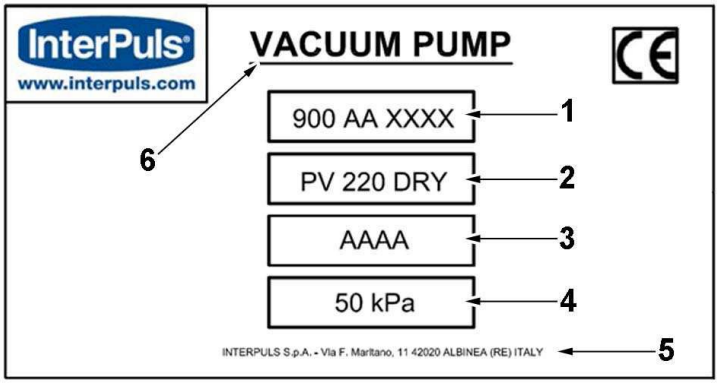

Legenda

Obr. 1: Typový štítek elektrického motoru
Obr. 2: Typový štítek stroje

1) Sériové číslo: 900AAXXXX
   - 900: Řada výrobků společnosti InterPuls
   - AA: Poslední dvě číslice roku, kdy byl stroj vyroben
   - XXXX: Pořadové identifikační číslo stroje (číslování na začátku každého roku začíná od 0001)
2) Typ stroje
3) Rok výroby stroje
4) Maximální hodnota podtlaku
5) Název společnosti a adresa výrobce
6) Název stroje (zde PODTLAKOVÉ ČERPADLO)

TENTO NÁVOD JE MAJETKEM SPOLEČNOSTI – **InterPuls S.p.A.** – JAKÉKOLI KOPÍROVÁNÍ, I ČÁSTEČNÉ, JE PŘÍSNĚ ZAKÁZÁNO

8. BEZPEČNOSTNÍ NÁLEPKY

Na stroji se nacházejí následující bezpečnostní nálepky:

VÝSTRAHA
Odstraňování nebo poškozování bezpečnostních nálepek je přísně zakázáno.

	Nebezpečí
	Pročtěte si pečlivě návod
	Nebezpečí úrazu elektrickým proudem
	Nebezpečí vysoké teploty
	Nepoužívejte proud vody

9. POPIS STROJE

Obecná charakteristika

Dojicí zařízení společnosti InterPlus jsou stroje, které umožňují dojení skotu, ovcí a koz s využitím konví typu „Eco“.

Jsou sestaveny z komponentů společnosti InterPuls, které byly speciálně podrobeny studiím a konstrukčně navrženy pro dojení výše uvedených zvířat.

Dojicí zařízení společnosti InterPuls jsou vybaveny elektrickým podtlakovým čerpadlem konstrukčně navrženým tak, aby vytvářelo uvnitř nádrže podtlak, a mohlo se používat výhradně v profesionální sféře k dojení 1 až maximálně 4 zvířat najednou v závislosti na instalovaném elektrickém podtlakovém čerpadle.

Dojicí zařízení společnost InterPuls vyhovují požadavkům stanoveným platnými právními předpisy, jakož i příslušným technickým normám, které se týkají ochrany zdraví a bezpečnosti na pracovišti, ochrany životního prostředí a prevenci proti požárům.

VÝSTRAHA
Dojicí zařízení jsou mobilní stroje, které musejí být po celou dobu používání pod dozorem.

TENTO NÁVOD JE MAJETKEM SPOLEČNOSTI – **InterPuls S.p.A.** – JAKÉKOLI KOPÍROVÁNÍ, I ČÁSTEČNÉ, JE PŘÍSNĚ ZAKÁZÁNO

12. TECHNICKÉ PARAMETRY

Obecné technické parametry	
Typy elektrických podtlakových čerpadel, které mohou být nainstalovány	Bezolejové čerpadlo s maximální rychlostí průtoku 170 l/min při maximálním podtlaku 50 kPa. Vhodné pro dojení skotu jedním svazkem hadic.
	Bezolejové čerpadlo s maximální rychlostí průtoku 220 l/min při maximálním podtlaku 50 kPa. Vhodné pro dojení skotu nebo koz/ovcí dvěma sběrnými ústrojími.
	Olejové čerpadlo s maximální rychlostí průtoku 450 l/min při maximálním podtlaku 50 kPa. Vhodné pro dojení skotu nebo koz/ovcí dvěma až čtyřmi sběrnými ústrojími.
Dovolené provozní teploty	-15 °C ař +40 °C
Maximální provozní nadmořská výška	Až do 1000 metrů nad úrovní moře.

Technické parametry elektrických čerpadel	
Napájení motoru čerpadla	230 V st nebo 110 V st (prosím, ověřte si správnou hodnotu na typovém štítku)
Frekvence	50 nebo 60 Hz (prosím, ověřte si správnou hodnotu na typovém štítku)
Odběr proudu	4,5 nebo 10 A (prosím, ověřte si správnou hodnotu na typovém štítku)
Konstrukční a provozní parametry	• Lopatkové čerpadlo. • Čerpadlo je připevněno k rámu tak, že osa je vůči k podlaze ve vodorovné poloze. • V závislosti na modelu se jedná o olejové nebo bezolejové čerpadlo. • Čerpadlo je vybaveno jednofázovým asynchronním motorem s kotvou nakrátko. • Čerpadla mají sací přívod směřující dolů připojený k rámu vozíku hadicí vyztuženou ocelovou spirálou. *POZNÁMKA* *Směr otáčení čerpadla je vyznačen reliéfem šipky na tělese čerpadla.*

Hodnoty emisí hluku podle Směrnice 2006/42/EC, bod 1.7.4.2 u	
Max. úroveň akustického tlaku	76,1 ± 0,5 dBA
Max. úroveň akustického výkonu	87,5 ± 0,6 dBA

Doporučené parametry pro optimální dojení			
Zvíře	**Rozsah podtlaku (kPa)**	**Pulsace (ppm)**	**Poměr (%)**
Skot	48 – 50	60	60/40
Kozy	42 – 44	90	60/40
Ovce	40 – 42	120	50/50

TENTO NÁVOD JE MAJETKEM SPOLEČNOSTI – **InterPuls S.p.A.** – JAKÉKOLI KOPÍROVÁNÍ, I ČÁSTEČNÉ, JE PŘÍSNĚ ZAKÁZÁNO

10.1. Elektrické schéma zapojení

Charakteristiky spínače Elektrický motor má spínač s následujícím elektrickým schématem zapojení:

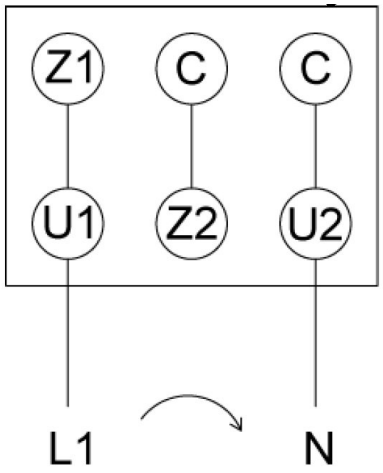

Charakteristiky připojení

VÝSTRAHA
Je přísně zakázáno modifikovat nebo měnit připojení motoru, protože jeho současné uspořádání zajišťuje správný směr otáčení čerpadla.

Schéma zapojení je rovněž vyznačeno na víku svorkovnice následujícím způsobem:

- 6 svorek:
- 1 permanentní kondenzátor
- 1 uzemňovací šroub

VÝSTRAHA
Vždy zkontrolujte, zda parametry elektrické sítě korespondují s hodnotami uvedenými na typovém štítku.

11. SORTIMENT

Společnost InterPuls nabízí následující typy dojicích zařízení

Stroj	Popis	Aplikace	Elektrické parametry
	Bezolejové podtlakové čerpadlo s vozíkem PV 170 SECCO TROLLEY Celková hmotnost: 40 kg	Mobilní systém 1 konev Eco 1 sběrné ústrojí	220 V – 50 Hz 220 V – 60 Hz
	Bezolejové podtlakové čerpadlo s vozíkem PV 220 SECCO TROLLEY Celková hmotnost: 45 kg	Mobilní systém 1 konev Eco 2 sběrná ústrojí	220 V – 50 Hz 220 V – 60 Hz
	Bezolejové stacionární podtlakové čerpadlo STATION 1B PV 170 DRY T17L Celková hmotnost: 30 kg	Stacionární systém 1 konev Eco 1 sběrné ústrojí	220 V – 50 Hz
	Bezolejové stacionární podtlakové čerpadlo STATION 2B PV 220 DRY T17L Celková hmotnost: 35 kg	Stacionární systém 2 konve Eco 2 sběrná ústrojí	220 V – 50 Hz

TENTO NÁVOD JE MAJETKEM SPOLEČNOSTI – **InterPuls S.p.A.** – JAKÉKOLI KOPÍROVÁNÍ, I ČÁSTEČNÉ, JE PŘÍSNĚ ZAKÁZÁNO

11.1. Dojicí zařízení pro skot

Stroj	Popis	Aplikace	Elektrické parametry
	Jednokonvové dojicí zařízení TROLLEY KIT 1B PV170 DRY Celková hmotnost: 45 kg	Mobilní systém 1 konev Eco 1 sběrné ústrojí	220 V – 50 Hz 220 V – 60 Hz 110 V – 60 Hz
	Dvoukonvové dojicí zařízení TROLLEY KIT 2B PV220 T17L 2 COW Celková hmotnost: 67 kg	Mobilní systém 2 konve Eco 2 sběrná ústrojí	220 V – 50 Hz 220 V – 60 Hz 110 V – 60 Hz
	Dvoukonvové dojicí zařízení TRL KIT 2B PV450 OIL T25L 2 COW Celková hmotnost: 102 kg	Mobilní systém 2 konve Eco 2 sběrná ústrojí	220 V – 50 Hz 220 V – 60 Hz
	Dvoukonvové dojicí zařízení TRL KIT 2B PV450 T25L 4 COW Celková hmotnost: 110 kg	Mobilní systém 2 konve Eco 4 sběrná ústrojí	220 V – 50 Hz 220 V – 60 Hz
	Jednokonvové dojicí zařízení TROLLEY KIT 1B PV220 1 COW Celková hmotnost: 60 kg	Mobilní systém 1 konev Eco 1 sběrné ústrojí	110 V – 60 Hz

TENTO NÁVOD JE MAJETKEM SPOLEČNOSTI – **InterPuls S.p.A.** – JAKÉKOLI KOPÍROVÁNÍ, I ČÁSTEČNÉ, JE PŘÍSNĚ ZAKÁZÁNO

11.2. Dojicí zařízení pro ovce/kozy

Stroj	Popis	Aplikace	Elektrické parametry
	Jednokonvové dojicí zařízení pro dvě kozy TROLLEY KIT 1B PV220 T17L 2 GOATS VANGUARD Celková hmotnost: 58 kg	Mobilní systém 1 konev Eco 2 sběrná ústrojí pro kozy typu Vanguard	220 V – 50 Hz
	Jednokonvové dojicí zařízení pro dvě kozy TROLLEY KIT 1B PV220 T17L 2 GOATS CLASSIC Celková hmotnost: 56 kg	Mobilní systém 1 konev Eco 2 sběrná ústrojí pro kozy typu Classic	220 V – 50 Hz 110 V – 60 Hz
	Jednokonvové dojicí zařízení pro dvě ovce TROLLEY KIT 1B PV220 T17L 2 SHEEP VANGUARD Celková hmotnost: 58 kg	Mobilní systém 1 konev Eco 2 sběrná ústrojí pro ovce typu Vanguard	220 V – 50 Hz
	Jednokonvové dojicí zařízení pro dvě ovce TROLLEY KIT 1B PV220 T17L 2 SHEEP CLASSIC Celková hmotnost: 56 kg	Mobilní systém 1 konev Eco 2 sběrná ústrojí pro ovce typu Classic	220 V – 50 Hz
	Dvoukonvové dojicí zařízení pro čtyři ovce TROLLEY KIT 2B PV220 T17L 4 SHEEP CLASSIC Celková hmotnost: 67 kg	Mobilní systém 2 konve Eco 4 sběrná ústrojí pro ovce typu Classic	220 V – 50 Hz 110 V – 60 Hz
	Dvoukonvové dojicí zařízení pro čtyři kozy TROLLEY KIT 2B PV220 T17L 4 GOATS CLASSIC Celková hmotnost: 67 kg	Mobilní systém 2 konve Eco 4 sběrná ústrojí pro kozy typu Classic	220 V – 50 Hz 110 V – 60 Hz
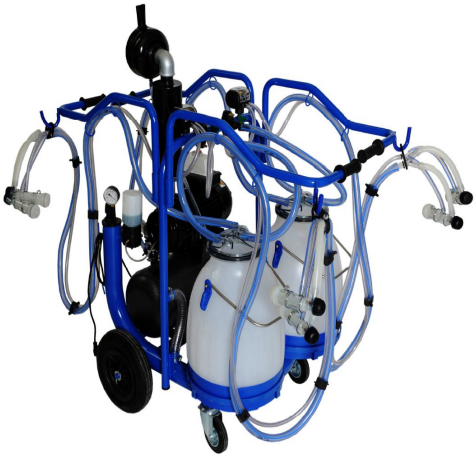	Dvoukonvové dojicí zařízení pro čtyři kozy TRL KIT 2B PV 450 OIL T25L 4 GOATS VANGUARD Celková hmotnost: 102 kg	Mobilní systém 2 konve Eco 4 sběrná ústrojí pro kozy typu Vanguard	220 V – 50 Hz
	Dvoukonvové dojicí zařízení pro čtyři kozy TRL KIT 2B PV 450 OIL T25L 4 GOATS CLASSIC Celková hmotnost: 102 kg	Mobilní systém 2 konve Eco 4 sběrná ústrojí pro kozy typu Classsic	220 V – 50 Hz
	Dvoukonvové dojicí zařízení pro čtyři ovce TRL KIT 2B PV 450 OIL T25L 4 SHEEP VANGUARD Celková hmotnost: 101 kg	Mobilní systém 2 konve Eco 4 sběrná ústrojí pro ovce typu Vanguard	220 V – 50 Hz
	Dvoukonvové dojicí zařízení pro čtyři ovce TRL KIT 2B PV 450 OIL T25L 4 SHEEP CLASSIC Celková hmotnost: 101 kg	Mobilní systém 2 konve Eco 4 sběrná ústrojí pro ovce typu Classsic	220 V – 50 Hz

TENTO NÁVOD JE MAJETKEM SPOLEČNOSTI – **InterPuls S.p.A.** – JAKÉKOLI KOPÍROVÁNÍ, I ČÁSTEČNÉ, JE PŘÍSNĚ ZAKÁZÁNO

12. OČEKÁVANÉ A NEOČEKÁVANÉ POUŽITÍ

Očekávané použití

Dojicí zařízení popisovaná v tomto návodu jsou stroje, které byly speciálně konstrukčně navrženy a vyrobeny pro dojení jednoho nebo dvou zvířat v souladu s technickými specifikacemi uvedenými v oddílu 10 „Technické parametry“ tohoto dokumentu.
Zvířata, která lze dojit, jsou:
- Kozy a ovce
- Skot

POZNÁMKA
Podrobnosti o dojení a čištění najdete, prosím, ve speciálních oddílech uvedených níže.

Neočekávané použití

Dojicí zařízení se nesmějí používat pro žádné jiné účely než ty, které byly uvedeny a definovány v odstavci „Očekávané použití“. Jakýkoli jiný způsob použití než ten, pro který byl stroj konstrukčně navržen, by mohl vést ke vzniku nebezpečných situací pro jeho operátory / techniky údržby anebo osoby v blízkosti stroje a pro stroj samotný.

VÝSTRAHA
Stroj nebyl navržen pro práci v prostředí s nebezpečím výbuchu, a proto instalace a používání tohoto stroje v takovém prostředí je přísně zakázáno.

VÝSTRAHA
Jakýkoli jiný způsob použití, který je v rozporu s tímto návodem, se považuje za nesprávný a tudíž je přísně zakázán. Společnost InterPuls S.p.A. odmítá jakoukoli odpovědnost týkající se používání stroje způsobem, který není výslovně specifikován v tomto návodu.

13. BEZPEČNÉ POUŽITÍ STROJE

Bezpečnostní a provozní opatření

- Činnost dojicího zařízení musí být vždy pod dozorem jeho operátora.
- Napájecí kabel elektrického motoru musí být připojen k elektrickému rozvaděči, který je vybaven hlídáním minimálního elektrického napětí.
- Tlumič elektrického čerpadla může dosahovat velmi vysokých teplot (jak je ostatně vyjádřeno na příslušné bezpečnostní nálepce), a proto je nezbytné zabránit styku s ním.
- Dojicí zařízení bylo konstrukčně navrženo pro obsluhu pouze jedním operátorem. Oprávněný operátor nese odpovědnost za to, aby se ujistil, že se žádné neoprávněné osoby nebudou pohybovat v blízkosti zařízení nebo jej dokonce nezastaví (stanovený okruh činí 3 metry).
- Je zakázáno modifikovat stroj nebo elektrické zapojení elektrického čerpadla.
- Pokud je elektrické čerpadlo nainstalováno jako stacionární stanice, musí být začleněno do efektivního elektrického vazebního systému.
- Přesvědčte se, zda elektrická soustava, k níž se má elektrické čerpadlo připojit, je v souladu s požadavky stroje a zda splňuje příslušné požadavky stanovené platnými právními předpisy.
- Za žádných okolností nespouštějte elektrické čerpadlo, jestliže je sací potrubí nějak blokováno.
- Elektrické čerpadlo je vhodné pro sání vzduchu v rámci teplotních mezí uvedených v oddílu 10 „Technické parametry“.
- Před zahájením jakýchkoli úkonů týkajících se údržby, čištění nebo oprav vždy odpojte zařízení od elektrického napájení.

Ventilace a chlazení

VÝSTRAHA

- Motory elektrického čerpadla se ochlazují prostřednictvím tělesa motoru pomocí ventilátoru, který pracuje nezávisle na směru otáčení.
- Je nezbytné odstranit všechny překážky, které by mohly bránit proudu ochlazujícího vzduchu směřujícího k motoru.
- V žádném případě nezabraňujte průchodu teplého vzduchu, který proudí ven z motoru za účelem chlazení.
- Ujistěte se, že žádná voda a žádné cizí předměty nepřicházejí do styku s motorem a zejména chraňte motory nainstalované vertikálně, aby jejich průduchy pro přívod vzduchu směřující vzhůru byly opatřeny speciálním doplňkovým krytem.
- Vzduchové větrací průduchy na krytu ventilátoru se musejí udržovat v čistotě.
- Je nezbytné, aby elektrická čerpadla pracující ve venkovním prostředí byla vhodně ochráněna speciálními prostředky proti nadměrně chladným povětrnostním podmínkám a/nebo proti přímému slunečnímu svitu.

Pokračování

TENTO NÁVOD JE MAJETKEM SPOLEČNOSTI – **InterPuls S.p.A.** – JAKÉKOLI KOPÍROVÁNÍ, I ČÁSTEČNÉ, JE PŘÍSNĚ ZAKÁZÁNO

Předpisy pro správné Použití

Dojicí zařízení se musí přemísťovat pomocí příslušného držadla tak, že se nadzvedne zadní sekce a vyvine se tažná síla.

- Dojicí zařízení se musí přemísťovat a pokládat na rovný povrch s velmi malým sklonem.
- Před zahájením jakékoli činnosti očistěte pracovní oblast.
- Operátor musí být při přemísťování dojicího zařízení vždy za ním.
- Je zakázáno přemisťovat dojicí zařízení v průběhu dojení.
- Stroj používejte pouze v prostředí s dostatečným osvětlením.

VÝSTRAHA
Dojicí zařízení jsou konstrukčně navržena tak, aby působila jako podpora hmotnosti komponentů společnosti InterPuls na nich nainstalovaných plus hmotnost konev typu Eco naplněných mlékem o hmotnosti 30 kg. Je přísně zakázáno používat vozíky pro jiné účely než ty, pro které jsou uvedeny v tomto návodu.

- Konve typu Eco jsou vhodné k přepravě a uchovávání kapalin a čisticích prostředků na bázi kyselin používaných při dojení / čištění až do teploty 80 °C.
- Je přísně zakázáno umývat dojicí zařízení proudem vody.
- Vozíky jsou vybaveny jedním nebo více rameny pro podpírání svazků hadic, pokud se zrovna nepoužívají k dojení.

VÝSTRAHA
Ramena a příslušné podpůrné háky jsou konstrukčně navrženy výhradně pro podporu vlastní hmotnosti svazků hadic. Jakékoli jiné jejich použití je přísně zakázáno.

Při jakémkoli přemísťování dojicího zařízení je nezbytné hadice umístit a upevnit podle obrázku.

14. OPERACE DOJENÍ – ZAHÁJENÍ A UKONČENÍ

Předběžné úkony

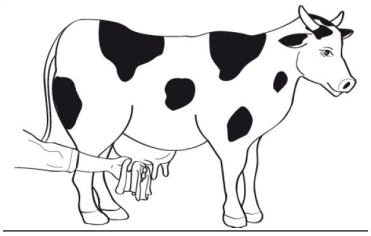

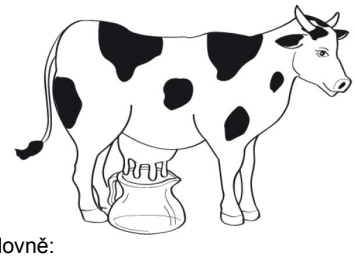

- Ujistěte se, že parametry pro dojení jsou nastaveny v souladu s požadovanými hodnotami.
- Přesvědčte se, že dojicí zařízení a všechny jeho komponenty jsou nainstalovány v souladu s podmínkami uvedenými v oddílu 3 „Sestavení a instalace“ tohoto návodu.
- S využitím vhodného přípravku očistěte struky zvířete, které se má dojit.
- Podojte první mléko z vemene ručně. To obnáší:
  - stimulaci uvolnění mléka z mateřských žláz;
  - eliminaci bakterií a nečistot vyskytujících se na konci každého struku.

Pro spuštění činnosti stroje a tím i dojení postupujte následovně:

Pokyny pro operaci dojení

Krok	Popis	
1	Spusťte elektrické čerpadlo pootočením spínače (A) do polohy „1“.	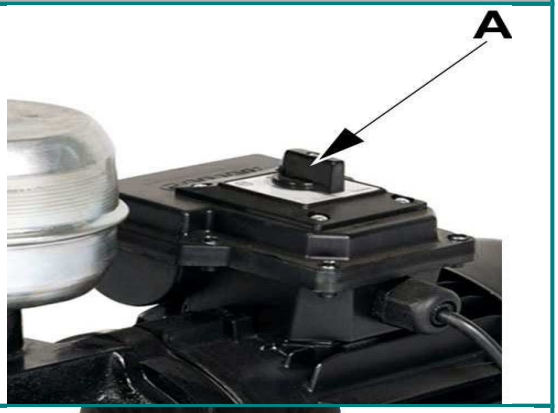
2	Uchopte držák sběrače (B).	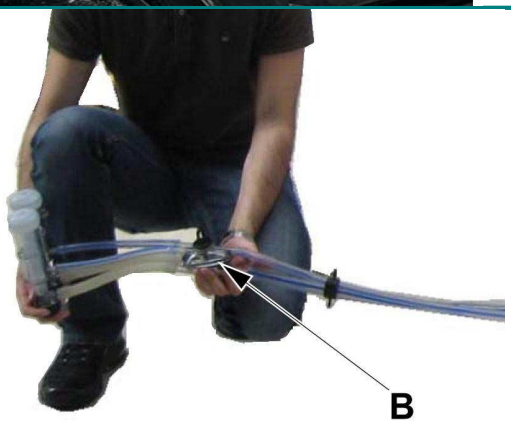

Pokračování

Pokračování

Krok	Popis		
3	Otevřete ventil (C) na sběrači (B). *POZNÁMKA* *U sběračů pro ovce/kozy s ITP205 páčka (D) musí být vždy nadzdvihnuta do polohy pro dojení.*	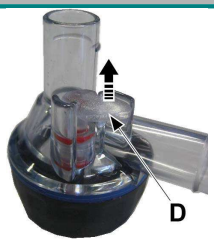	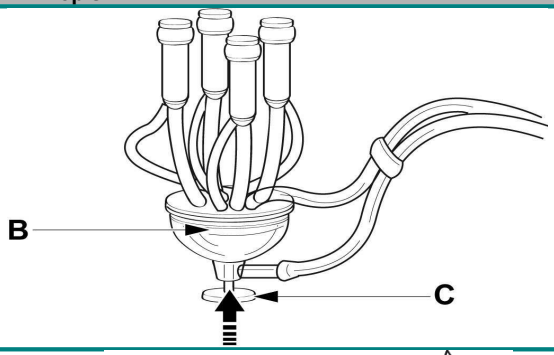
4	Poklekněte vedle zvířete a přidržujte sběrač. Zaveďte struky zvířete do návleček dojicího zařízení a pak připojte sběrač ke zvířeti. *POZNÁMKA* *Tento úkon se musí provést co nejrychleji, aby se zabránilo ztrátám podtlaku.* ***UPOZORNĚNÍ*** ***Zkontrolujte, aby mléko NEPŘETÉKALO z konve typu Eco (E), protože by mohlo postupovat do podtlakové nádrže, která by se pak musela na konci dojení vyčistit.***	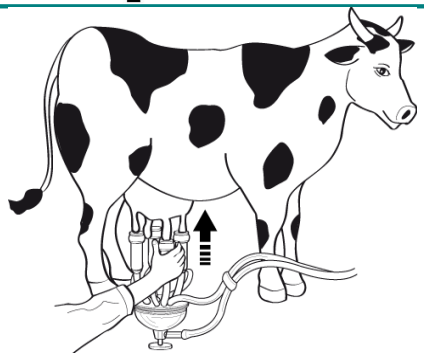	
5	Jakmile je proces dojení u konce, uzavřete ventil (C) na sběrači (B). *POZNÁMKA* *Tento úkon je důležitý v tom, aby se sběrač neodpojil od struků a nevystavil je účinkům podtlaku.*		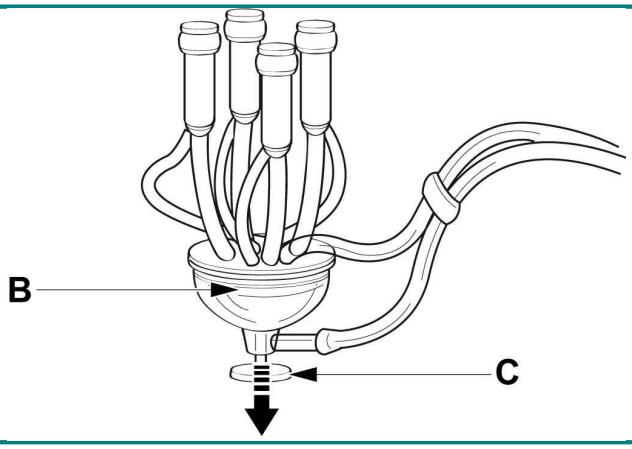

Pokračován

TENTO NÁVOD JE MAJETKEM SPOLEČNOSTI – **InterPuls S.p.A.** – JAKÉKOLI KOPÍROVÁNÍ, I ČÁSTEČNÉ, JE PŘÍSNĚ ZAKÁZÁNO

Pokračování

Krok	Popis	
6	Sejměte návlečky sběrného zařízení ze struků.	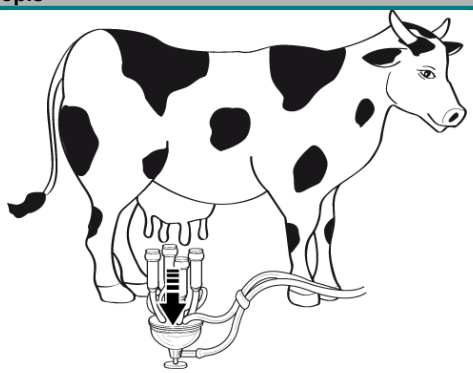
7	Zastavte elektrické čerpadlo pootočením spínače (A) do polohy „0“.	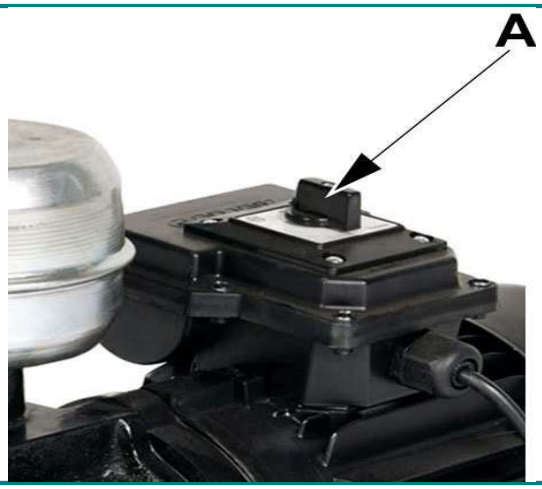

15. MYTÍ SBĚRNÉHO ÚSTROJÍ A KONVÍ ECO

Operace mytí
Provozní pokyny

Jakmile dojení bylo dokončeno sběrné ústrojí a konev Eco se musejí očistit.

VÝSTRAHA
Provádějte úkony čištění a mytí pečlivě, aby dojicí zařízení a zvířata samotná se těšila maximální péči.

Při čištění sběrného ústrojí pro dojení a konví Eco postupujte následovně:

Krok	Popis	
1	Spusťte elektrické čerpadlo pootočením spínače (A) do polohy „1“.	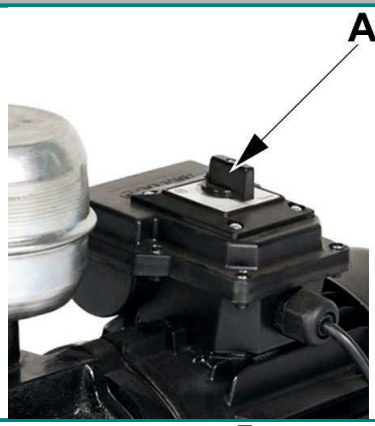
2	Uchopte držák sběrného ústrojí tak, aby kryt a struková pouzdra směřovala dolů.	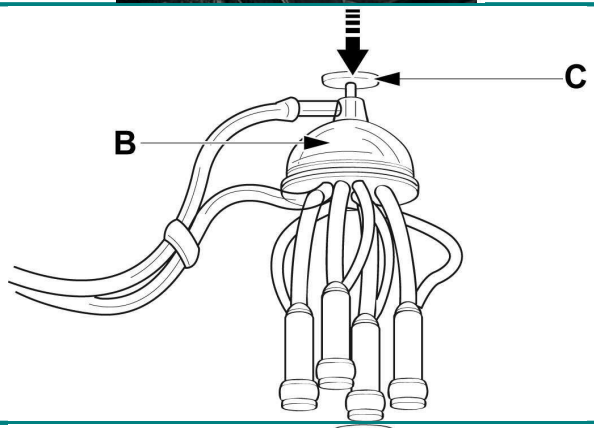
3	Otevřete ventil (C) na sběrači (B). *POZNÁMKA* *U jednotek s ITP205 pro ovce/kozy páčka (D) se vždy musí při mytí nadzvednout.*	
4	Ponořte struková pouzdra (F) do mísy (G), která obsahuje 10 litrů teplé vody na mytí. Pak opakovaně zvedejte a spouštějte sběrné ústrojí tak, aby se do strukových návleček dostala vody případně vzduch. Pokračujte s touto činností tak dlouho, dokud se všech 10 litrů z mísy neodčerpá.	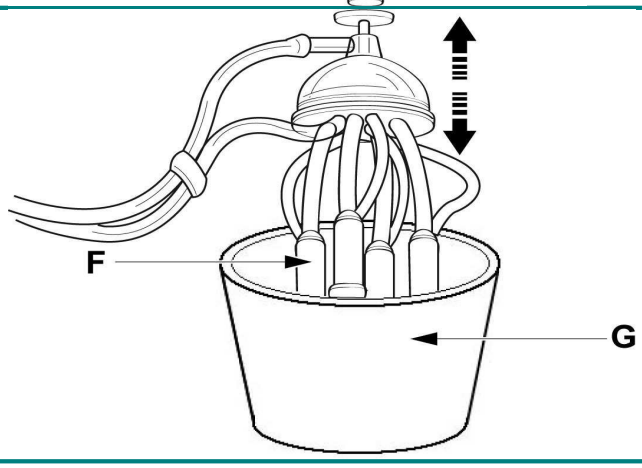

Pokračování

TENTO NÁVOD JE MAJETKEM SPOLEČNOSTI – **InterPuls S.p.A.** – JAKÉKOLI KOPÍROVÁNÍ, I ČÁSTEČNÉ, JE PŘÍSNĚ ZAKÁZÁNO

Krok	Popis	
;	Zastavte elektrické čerpadlo pootočením spínače (A) do polohy „0“ a vylijte vodu z konve Eco.	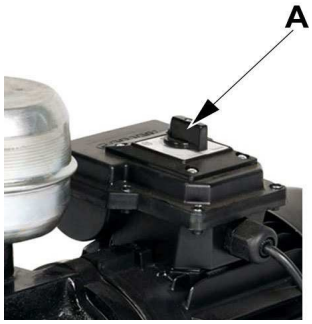
6	Do mísy (G) nalijte dalších 10 litrů vody (viz krok „4“) a tentokrát přidejte příslušný čisticí prostředek. Spusťte elektrické čerpadlo pootočením spínače (A) do polohy „1“ a zopakujte postup mytí popsaný v kroku „4“.	
7	Zastavte elektrické čerpadlo ještě jednou a z konve Eco vylijte vodu po mytí. Pak jen zopakujte postup mytí, tentokrát však použitím 10 litrů studené vody s příslušným dezinfekčním prostředkem.	
8	Umyjte a opláchněte víko a venkovní plochy konve Eco a sběrače.	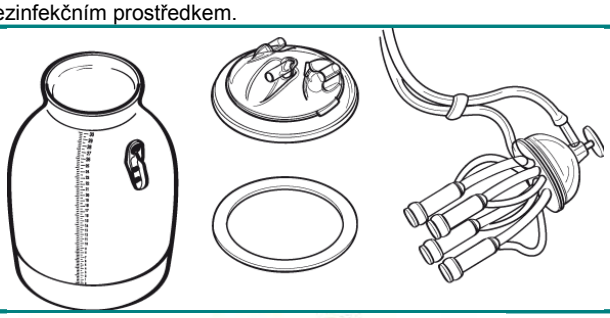
9	Pověste sběrače na příslušné háky umístěné na konci ramen na vozíku tak, aby mohly vyschnout.	
10	Obraťte konev Eco (E) dnem vzhůru tak, aby všechna voda, která zůstala uvnitř, mohla vytéci. Pomocí měkké (nekovové) houby vytřete vnitřek konve Eco, abyste odstranili zbytky čisticího a dezinfekčního prostředku nebo špinavou vodu, která ještě může být uvnitř. **VÝSTRAHA** **Vyčistěte konev Eco důkladně, protože přítomnost jakýchkoli zbytků čisticího dezinfekčního prostředku, jejichž složení může být toxické, by mohla způsobit korozi vnitřních ploch.**	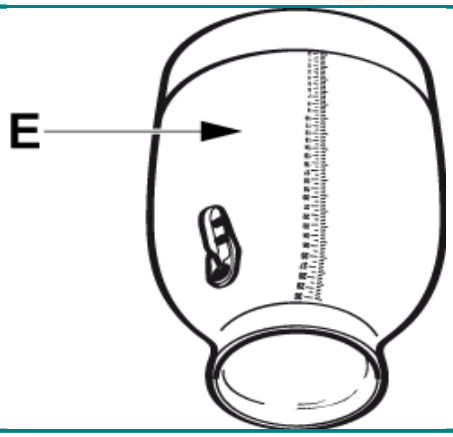

TENTO NÁVOD JE MAJETKEM SPOLEČNOSTI – **InterPuls S.p.A.** – JAKÉKOLI KOPÍROVÁNÍ, I ČÁSTEČNÉ, JE PŘÍSNĚ ZAKÁZÁNO

16. ÚDRŽBA

16.1. Elektrická čerpadla

Požadavky na skladování

Elektrická čerpadla musí být uložena na zastřešeném místě s teplotou okolí mezi 5 °C a 40 °C. Pokud jsou odstavena na delší dobu, přesvědčte se, zda je úložné místo čisté, suché a není vystaveno vibracím.
Čerpadlo se musí uvést do provozu na dobu 10 sekund alespoň jedenkrát za každé dva týdny. Před spuštěním proveďte měření izolačního odporu elektrického motoru a pokud je to nutné, nechejte vinutí vyschnout.

Izolační odpor

Pokud se elektrické čerpadlo spouští úplně poprvé anebo po delší době skladování nebo nečinnosti (mimo provoz), musí se předtím provést měření odporu vinutí elektrického motoru. Toto měření se provádí přiložením stejnosměrného napětí 500 V a přibližně po 1 minutě se přečte stálá hodnota odporu.

VÝSTRAHA
Při měření nebo ihned po něm je absolutně nejdůležitější vyhnout se nebezpečí dotyku napájecích svorek motoru. Kromě toho pokud jsou napájecí kabely připojeny, je důležité se ujistit, zda je obvod definitivně přerušen. Tato výstraha platí jak pro síťové obvody, tak i pro pomocné obvody a především pro obvody ohřevu proti kondenzaci par (topné články).

Suchá vinutí, jako například nová vinutí, mají izolační odpor mnohem vyšší než je mezní hodnota 10 MΩ.
Izolační odpor u vinutí motoru, která pracují dlouhou dobu ve vlhkém, znečištěném prostředí, může vykazovat pokles.
V tomto případě minimální izolační odpor při teplotě okolí 25 °C nesmí překročit 0,5 MΩ / kV, což představuje specifickou kritickou hodnotu odporu (minimální izolační odpor vinutí motoru = jmenovité napětí (v kV) x 0,5 MΩ, což je specifická kritická hodnota odporu).

VÝSTRAHA
Pokud je naměřený izolační odpor nižší než minimální hodnota, je zakázáno uvést motoru do provozu.

TENTO NÁVOD JE MAJETKEM SPOLEČNOSTI – **InterPuls S.p.A.** – JAKÉKOLI KOPÍROVÁNÍ, I ČÁSTEČNÉ, JE PŘÍSNĚ ZAKÁZÁNO

16.2. Periodická údržba

Denní kontroly	Před zahájením jakékoli činnosti zkontrolujte na příslušném vakuometru (V) úroveň podtlaku v systému.	
	U sběrných ústrojí pro ovce/kozy vybavených systémem ITP205 se přesvědčte, zda přívodní otvor vzduchu na sběrači nebo na ITP205 je zbaven všech nečistot nebo jiných materiálů a zda NENÍ ucpán. Pokud je ucpán, musí se vyčistit pomocí speciální jehlice, jak je znázorněno vedle na fotografii.	
Periodické kontroly	**Pulsátor:** prosím, podívejte se do návodu k pulsátoru, která je k dispozici v jeho krabici.	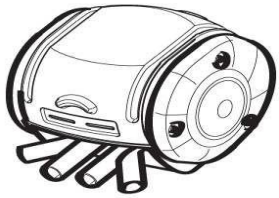
	Strukové návlečky: vyměňujte je každých 6 měsíců nebo po 2500 dojeních.	
	Krátké impulsní hadice: vyměňujte je každých 6 měsíců nebo po 2500 dojeních.	
	Hadicové kroužky: vyměňte je v případě poškození.	
	Podtlaková nádrž elektrického čerpadla: čistěte vnitřek podtlakové nádrže elektrického čerpadla jedenkrát za měsíc po odstranění bočního krytu (S).	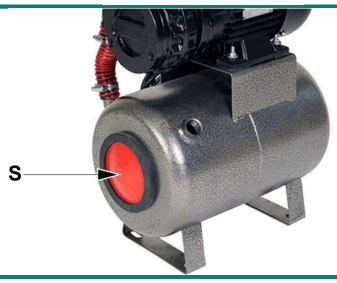

Periodické kontroly	**Úroveň oleje:** u olejových čerpadel vždy zkontrolujte, zda v nádržce na speciální olej je vždy dost oleje.	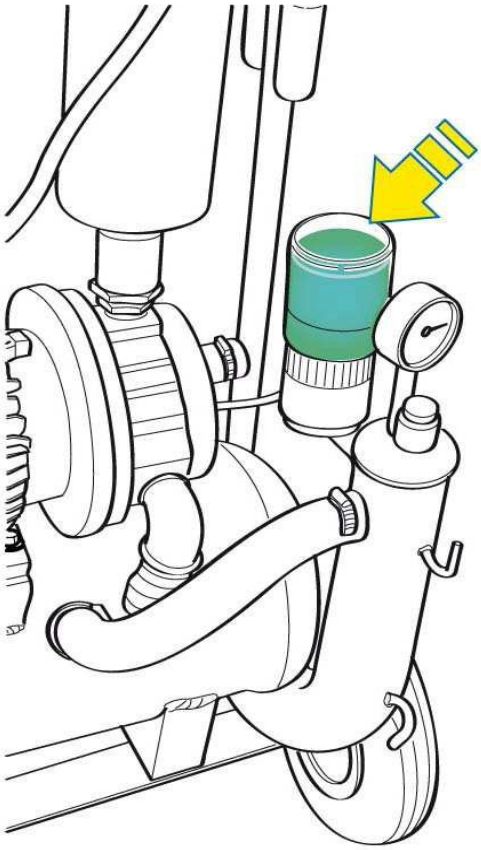
Roční kontrola	Vyměňte všechny pryžové prvky, těsnění a hadice.	

17. NASTAVENÍ

Regulace úrovně podtlaku

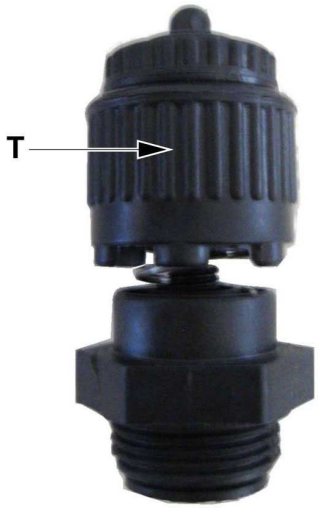

Úroveň podtlaku je možno zvyšovat utahováním příslušného seřizovacího ventilu (T).

Úroveň podtlaku je možno zvyšovat povolováním příslušného seřizovacího ventilu (T).

Vakuometr (V) umožňuje operátorovi neustále sledovat úroveň podtlaku u dojicího zařízení.

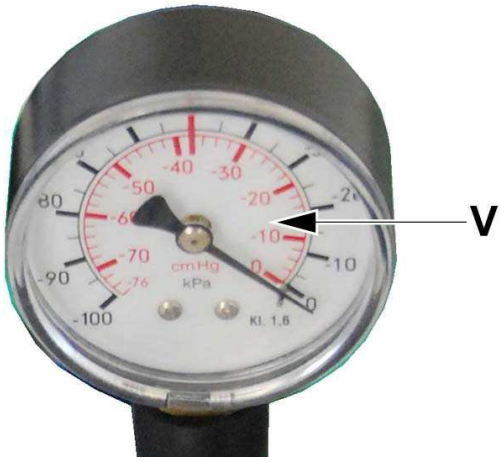

18. PROHLÁŠENÍ O SHODĚ

InterPuls®
Innovative milking components

PROHLÁŠENÍ O SHODĚ

Jméno výrobce
Adresa výrobce

InterPuls S.p.A.
Via Mariano, 11
42020 – Albinea (RE)
Itálie

prohlašuje, že soupravy:

Název soupravy:	**Typ:**	**Název soupravy:**	**Typ:**
TRL KIT 1B EPV 170 DRY 1COW	Souprava na dojení skotu	TRL KIT 2B GEPV 450 OIL T25L 4GO.CL	Souprava na dojení koz
TRL KIT 1B GEPV 220 T17L 2SH.CL	Souprava na dojení ovcí	TRL KIT 2B GEPV 450 OIL T25L 4SH.V	Souprava na dojení ovcí
TRL KIT 1B GEPV 220 T17L 2SH.V	Souprava na dojení ovcí	TRL KIT 2B GEPV 450 OIL T25L 4GO.V	Souprava na dojení koz
TRL KIT 1B GEPV 220 T17L 2GO.CL	Souprava na dojení koz	TRL KIT 1B EPV 170 DRY 1COW 60HZ	Souprava na dojení skotu
TRL KIT 1B GEPV 220 T17L 2GO.V	Souprava na dojení koz	TRL KIT 2B GEPV 220 T17L 2COW 60HZ	Souprava na dojení skotu
TRL KIT 2B GEPV 220 T17L 2COW	Souprava na dojení skotu	TRL KIT 1B GEPV 220 220V 60HZ 1COW	Souprava na dojení skotu
TRL KIT 2B GEPV 220 T17L 4SH.CL	Souprava na dojení ovcí	TRL KIT 2B GEPV 450 OIL T25L 2COW 60HZ	Souprava na dojení skotu
TRL KIT 2B GEPV 220 T17L 4GO.CL	Souprava na dojení koz	TRL KIT 2B GEPV 450 OIL T25L 4COW 60HZ	Souprava na dojení skotu
TRL KIT 1B EPV 170 DRY 1COW INX	Souprava na dojení skotu	TRL KIT 1B GEPV 220 T17L 1COW	Souprava na dojení skotu
TRL KIT 1B GEPV 220 T17L 2SH.CL INX	Souprava na dojení ovcí	TRL KIT 2B GEPV 220 T17L 2COW ORB240	Souprava na dojení skotu
TRL KIT 1B GEPV 220 T17L 2SH.V INX	Souprava na dojení ovcí	TRL KIT 1B GEPV 170 DRY 1COW ORB240	Souprava na dojení skotu
TRL KIT 1B GEPV 220 T17L 2GO.CL INX	Souprava na dojení koz	TRL KIT 1B GEPV 170 DRY 110V 60HZ 1COW	Souprava na dojení skotu
TRL KIT 1B GEPV 220 T17L 2GO.V INX	Souprava na dojení koz	TRL KIT 2B GEPV 220 T17L 110V 60HZ 2COW	Souprava na dojení skotu
TRL KIT 2B GEPV 220 T17L 2COW INX	Souprava na dojení skotu	TRL KIT 2B GEPV 220 110V 60HZ 4SH.CL	Souprava na dojení ovcí
TRL KIT 2B GEPV 220 T17L 4SH.CL INX	Souprava na dojení ovcí	TRL KIT 2B GEPV 220 110V 60HZ 4GO.CL	Souprava na dojení koz
TRL KIT 2B GEPV 220 T17L 4GO.CL INX	Souprava na dojení koz	TRL KIT 1B GEPV 220 T17L 110V 60HZ 1COW	Souprava na dojení skotu
TRL KIT 2B GEPV 450 OIL T25L 2COW	Souprava na dojení skotu	TRL KIT 1B GEPV 170 DRY 110V 60HZ S/GR	Skot / ovce / kozy
TRL KIT 2B GEPV 450 OIL T25L 4COW	Souprava na dojení skotu	TRL KIT 2B GEPV 220 T17L 110V 60HZ S/GR	Skot / ovce / kozy
TRL KIT 2B GEPV 450 OIL T25L 4SH.CL	Souprava na dojení ovcí	TRL KIT 1B GEPV 220 T17L 110V 60HZ 2GO.CL	Souprava na dojení koz

sestavené z:

Typ stroje: Elektrická vývěva, model PV 220 DRY nebo PV 170 DRY

Typ stroje zkompletovaného částečně:

- Pneumatický pulsátor, model 02
- Dojicí sběrné ústrojí, model Vanguard Goat (nebo Vanguard Sheep nebo Classic Goat nebo Classic Sheep)

jsou ve shodě se:

Směrnicí o strojních zařízeních 2006/42/EC
Směrnicí o elektromagnetické kompatibilitě 2004/108/EC

Uplatněné harmonizované normy:

EN ISO 12100-1; EN ISO 12100-2; EN ISO 1012-2; EN 60335-2-70

Albinea, dne 25. 11. 2011

Beatrice Ligabue
Prezidentka společnosti InterPuls S.p.A